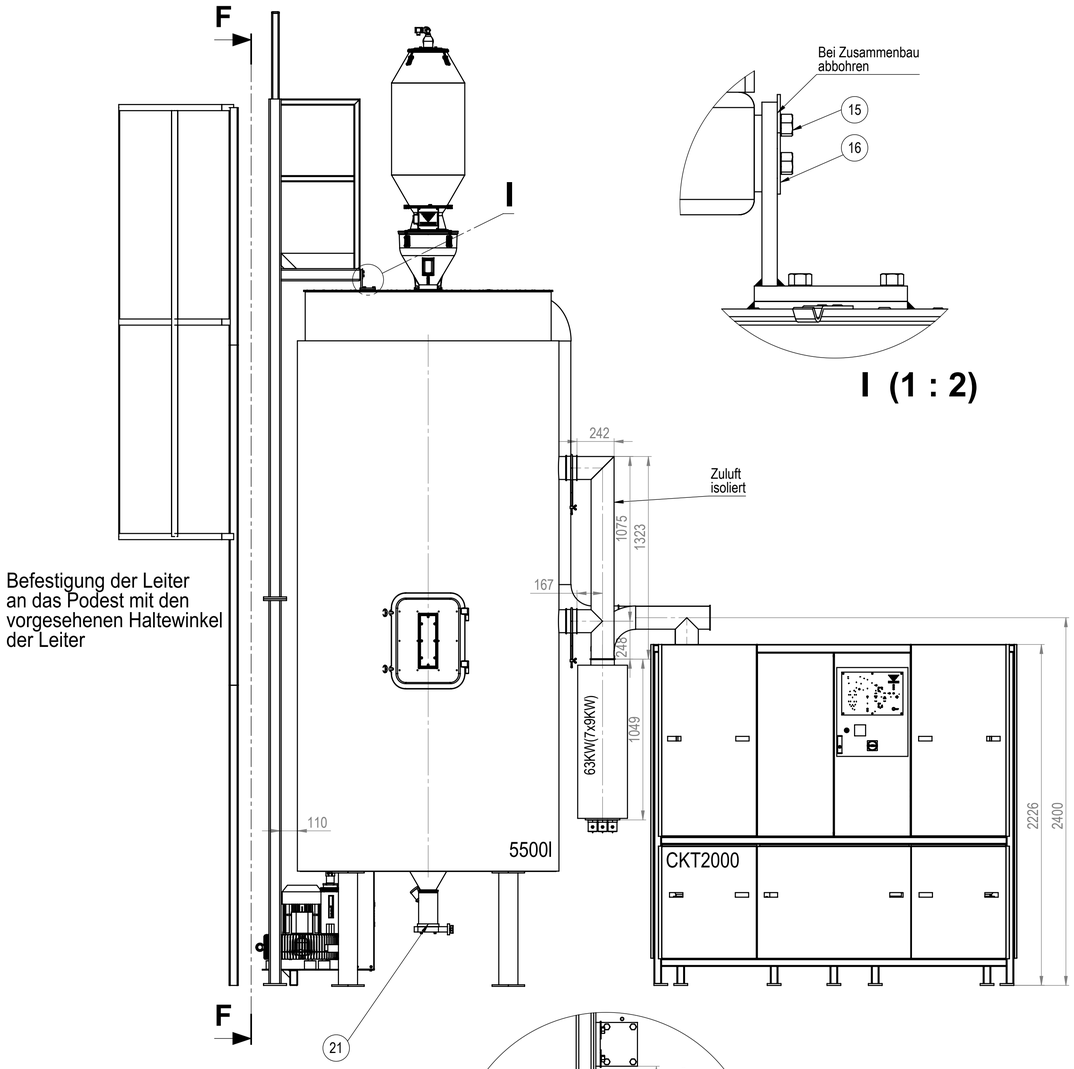

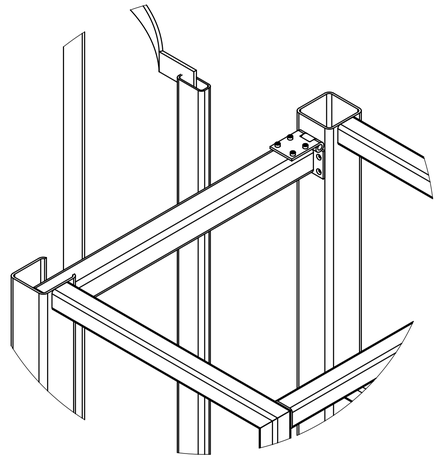

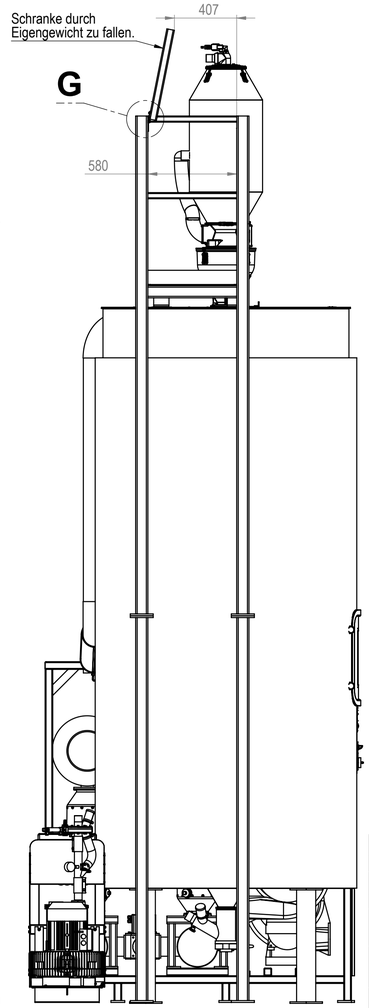

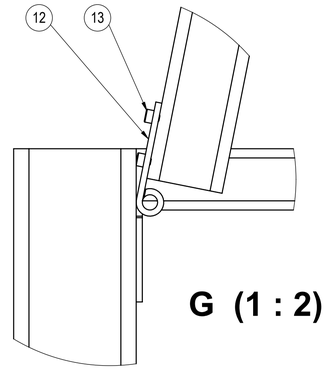

Sammelverrohrung siehe:
1326349_Verrohrung

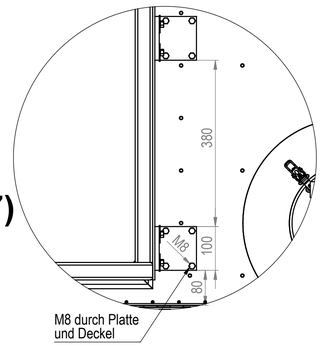

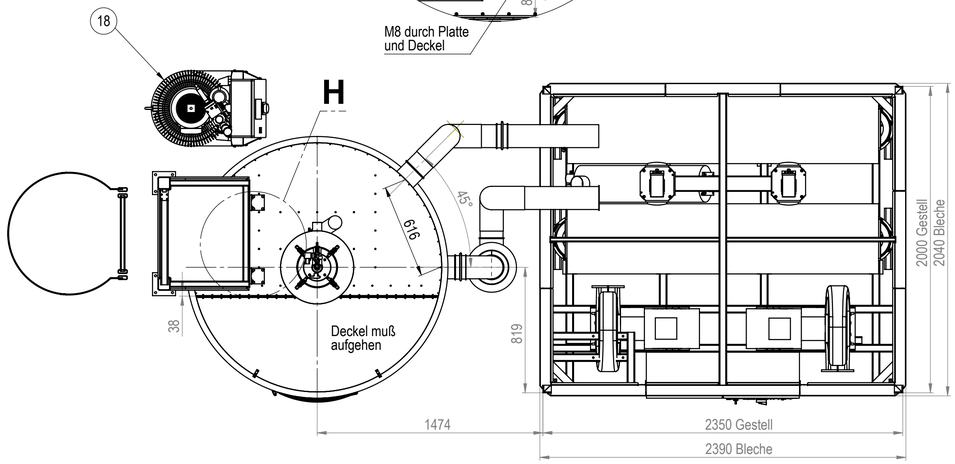

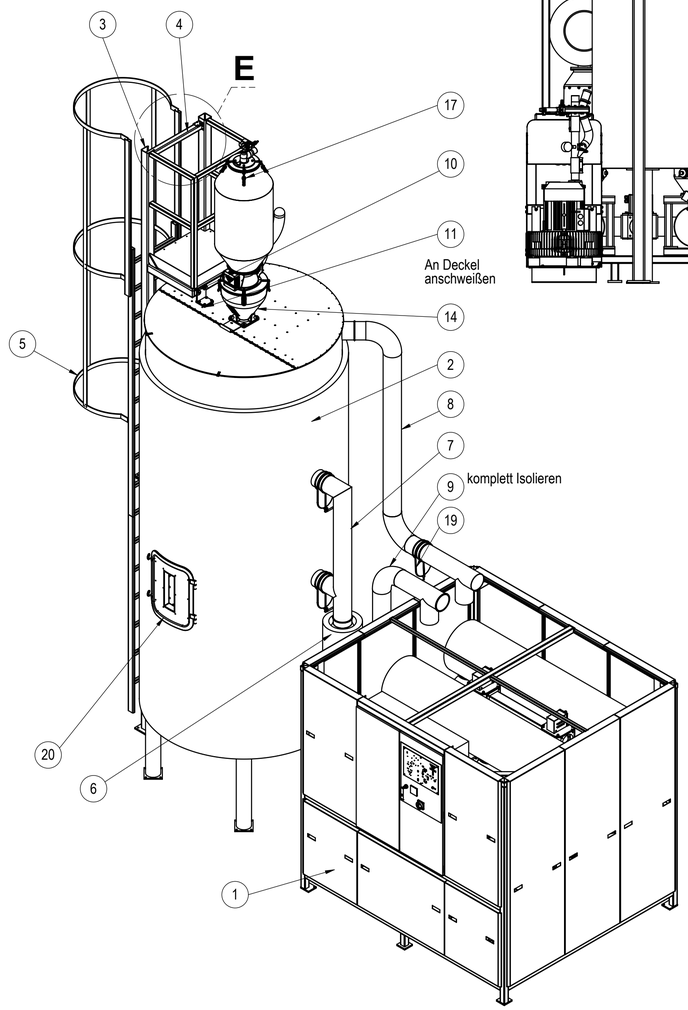

Pos.	Stk.	Benennung	Werkst./ DIN-Nr.	Abmessung	Zeichng.Nr.	Änd.	Sach.Nr.
21	1	Absaugkasten NW60	.		6.92.009	d	5-51060
20	1	Tür V2A	V2A (1.4301)		6.03.018	0	
19	3	Luftregulierungsschieber DN150-1,5VZ		ø150	028-1500	0	028-1500
18	1	Z-Gestell			8.94.085	0	
17	1	A70 D Beliko			7.27.096_A70B D	0	
16	4	Scheibe	.		033-1084	0	033-1084
15	12	Sechskantschraube	.	M8x25	031-1827	0	031-1827
14	1	Z24	.		Z24	0	
13	4	Zyl.-schraube	.	M5x10	031-1511	0	031-1511
12	1	Ladenscharnier	.		035-1504	0	035-1504
11	2	Halteplatte	AlMg3	100x100x5	1324236_Halteplatte	0	
10	2	Haltewinkel	St37k lackiert		1324236_Haltewinkel	0	
9	1	Verrohrung	AlMg3		1326349_Verrohrung	0	
8	1	Verrohrung	AlMg3		1326349_Verrohrung	0	
7	1	Trockenzulauf		ø150			
6	1	Hauptheizung 7 x 9,0 kW			6.87.394	0	5-49630.1
5	1	Steigleiter mit Rückenschutz	AlMg3		Steigleiter	0	030-1326349
4	1	Sicherheitsschranke	St37k lackiert	50x50x600	6.87.393_2	0	
3	1	Podestgerüst 5500l	St37k lackiert		6.87.393	0	030-1326349-1
2	1	Trocknungsbehälter 5500l komplett	AlMg3		1326349_5500l	0	
1	1	CKT2000	.		6.61.000	0	

Alle Schraubverbindungen mit Schraubensicherungskleber mittelfest gesichert!

gedruckt am: 07.01.2014

Für diese Zeichnung behalten wir uns alle Rechte vor

Werner Koch
Maschinentechnik GmbH
Industriestr. 3
75228 Ispringen/Pforzheim
Tel.07231/8009-0 Fax.07231/8009-60

Allgemein-Toleranzen DIN ISO-2768 Mittel

	Datum	Name
Bearb.	02.10.13	HKessler
Gepr.	07.11.13	WKoch
Norm		

Maßstab: 1:20 | Detailmaßstab:
Werkstoff: . | Abmessung:

Benennung
CKT2000 mit 5500l

Zeichnungs-Nr.: 1326349

Blatt 1 | A1 2Bl.

Zust. | Änderung | Datum | Name | Kunde: KraussMaffei | Gewicht: 6096.894 kg

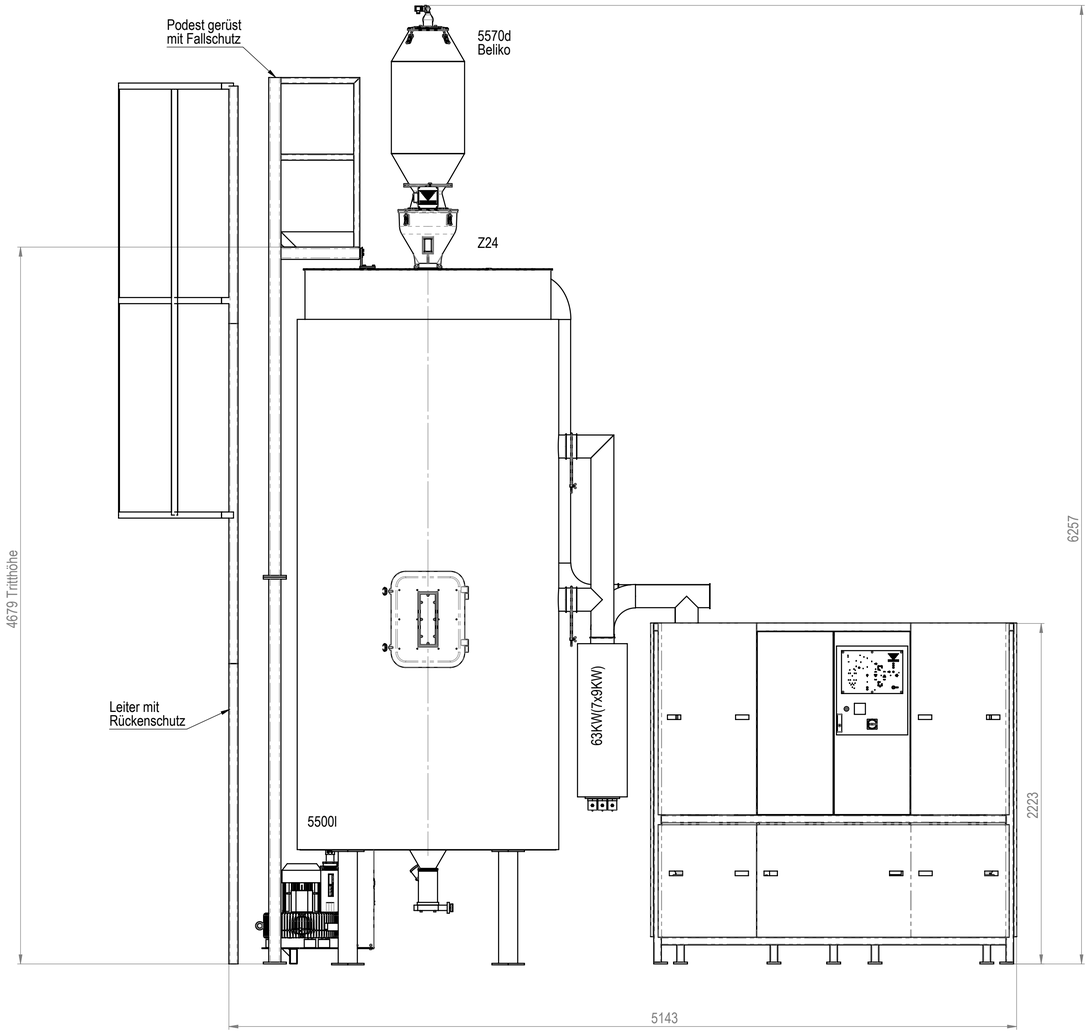

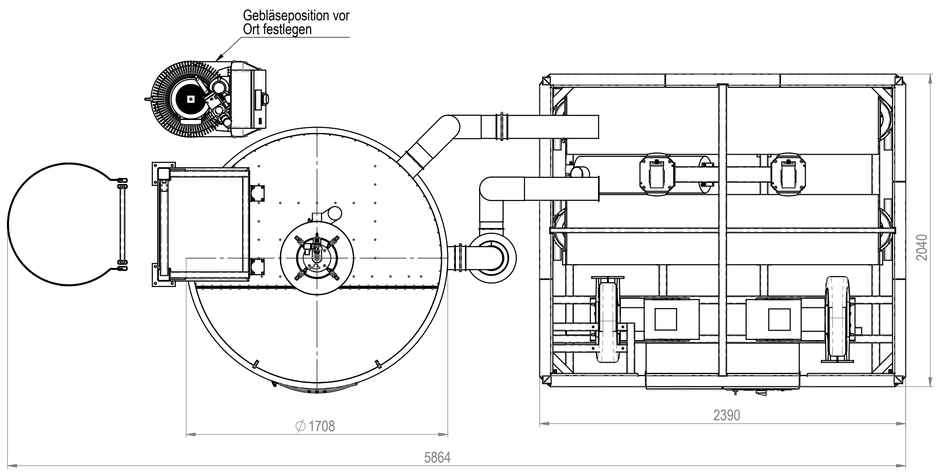

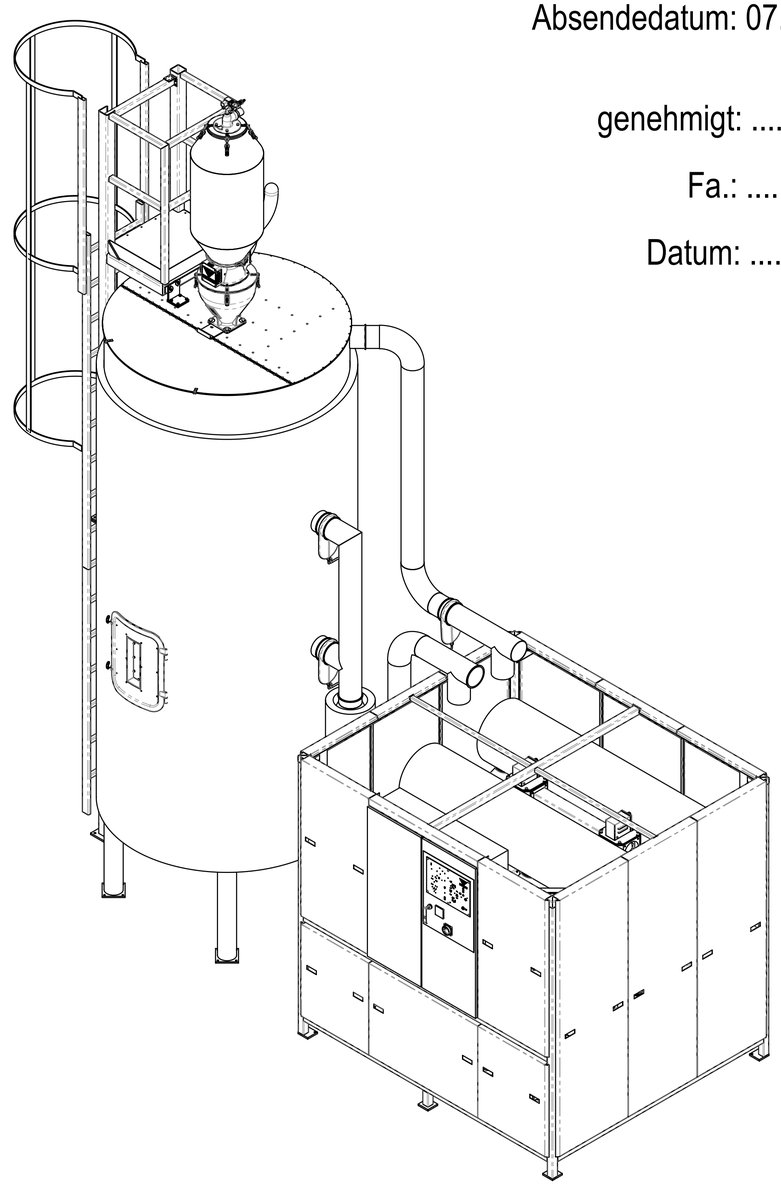

Um Ihren Auftrag termingerecht bearbeiten zu können bitten wir Sie diese Zeichnung mit Ihrem Genehmigungsvermerk zu versehen und diese innerhalb 3 Tagen an uns zurückzusenden.

Absendedatum: 07.11.2013

genehmigt: .....

Fa.: .....

Datum: .....

gedruckt am: 07.01.2014

Für diese Zeichnung behalten wir uns alle Rechte vor

Werner Koch
Maschinentechnik GmbH
Industriestr. 3
75228 Ispringen/Pforzheim
Tel.07231/8009-0 Fax.07231/8009-60

	Datum	Name
Bearb.	02.10.13	HKessler
Gepr.	07.11.13	WKoch
Norm		

Allgemein-Toleranzen DIN ISO-2768 Mittel

Maßstab: 1:20

Detailmaßstab:

Werkstoff: -

Abmessung:

Benennung: CKT2000 mit 5500l

Zeichnungs-Nr.: 1326349

Blatt 2

A1 2Bl.

Zust. | Änderung | Datum | Name | Kunde: KraussMaffei

Gewicht: 6096.894 kg