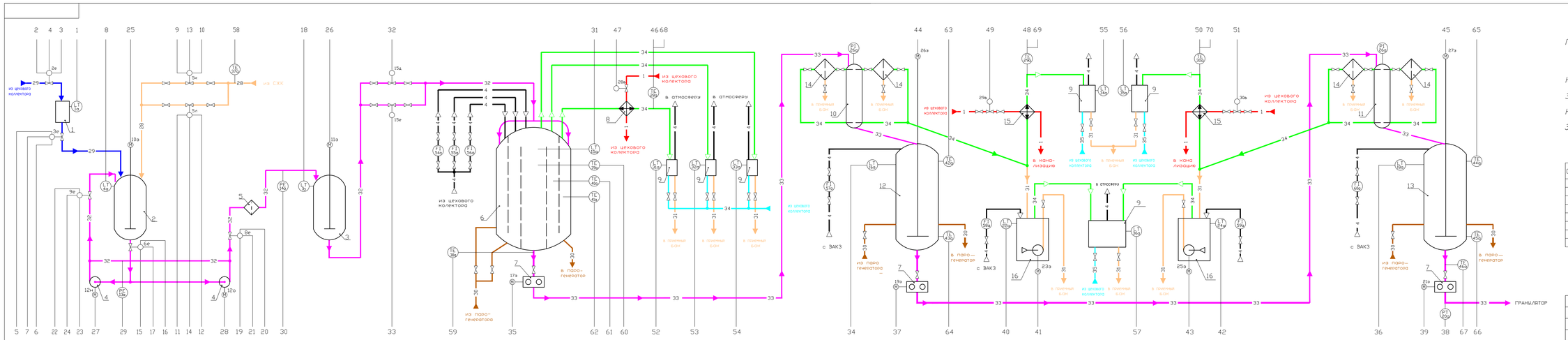

Утверждаю:

Главный инженер Кузьмин В.С

Согласовано:

Начальник производства Томкин И.П.

Зам. гл. энергетика Тулаев Г.И.

Начальник химического цеха Каверин Д.В.

Зам.нач. химического цеха Ткачева Т.И

ОБОЗНАЧЕНИЕ	НАИМЕНОВАНИЕ
28	Капролактам
29	Дистиллированная вода
30	Динил
31	Капролактамная вода
32	Реакционная смесь
33	Расплав полиамида
34	Паровоздушная смесь
35	Умягченная вода

Спецификация основного технологического оборудования

N п.п.	Наименование оборудования	Кол.	Материал, способы защиты	Техническая характеристика
1	Мерник дистиллированной воды	1	ст. нж.	V=0,63 $м^3$
2	Бак-мешалка для приготовления реакционной смеси	1	ст. нж.	D=1800 H=5200 V=6,3 $м^3$
3	Расходный бак для реакционной смеси	1	ст. нж.	D=1800 H=5200 V=6,3 $м^3$
4	Насос ЦГ 6.3/32 К-2.2-2 для подачи реакционной смеси	2	ст. нж.	H=32 м, Вод. ст. Q=6,3 $м^3$
5	Фильтр листовой МВР 3.5-8	1	ст. нж.	F=3,5 $м^2$ D=400 H=1400
6	Аппарат для непрерывной полимеризации	1	ст. нж.	D=2000 H=5640 F=34,5 $м^2$
7	Устройство бикрузное Ш 1,3-10 РВК-01	3	ст. нж.	Q=3,2 $м^3$/ час 2830x1160x900
8	Конденсатор паров капролактама	1	ст. нж.	273ТКВ 16-МВ-8/25, -1,5-1 кр. В F=6 $м^2$
9	Гидрозатвор	6	ст. нж.	D=400 H=1600 V=0,125 $м^3$
10	Аппарат струйной 1 ступени для удаления воды из расплава	1	ст. нж.	V=0,8 $м^3$ D=660 мм 1390x1050x3330
11	Аппарат струйной 2 ступени для удаления воды из расплава	1	ст. нж.	V=0,8 $м^3$ D=660 мм 1390x1050x3330
12	Поликонденсатор 1 ступени для увеличения вязкости	1	ст. нж.	V=4 $м^3$ D=1500 мм H=6055 N=18,5 кВт
13	Поликонденсатор 2 ступени для увеличения вязкости	1	ст. нж.	V=4 $м^3$ D=1500 мм H=6055 N=18,5 кВт
14	Лобушка для олигомеров	4	ст. нж.	D=273 H=720 V=0,02 $м^3$
15	Конденсатор к поликонденсаторам 1 и 2 ступени	2	ст. нж.	326 ТКВ 16-МВ-8/25 -2-1 кр. В F=10 $м^2$
16	Сборник конденсата с погружным насосом	2	ст. нж.	D=1000 H=1750 V=0,63 $м^3$

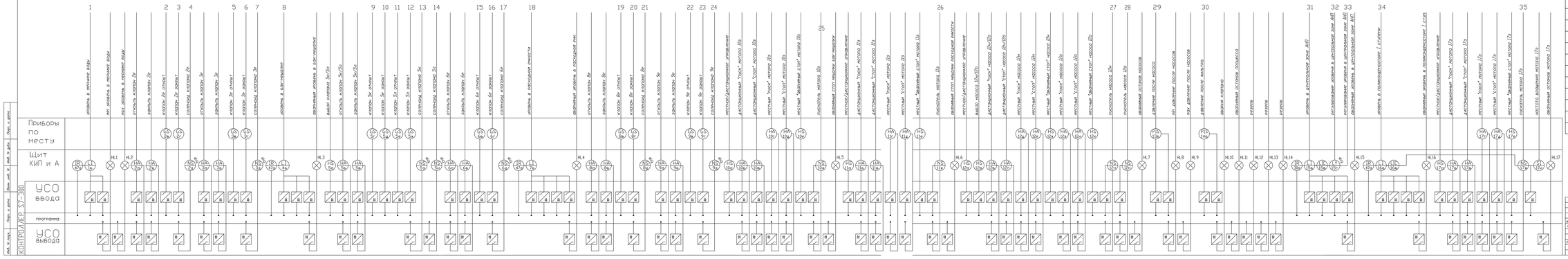

Изм.	Лист	N докум.	Подп.	Дата	ОАО"Сибур-Волжский"		
Разраб.	Зубарева А.К.				Автоматизация процесса полимеризации капролактама на установке ЛКП20 №2	Стадия	Лист	Листов
							1	1
Нач. ПКО	Дьяков М.В.				Функциональная схема автоматизации	"ОАО Сибур-Волжский"		

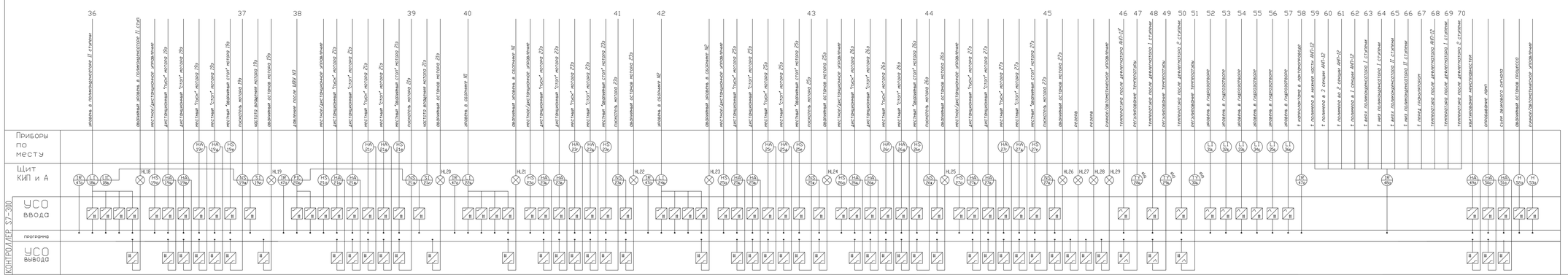

Согласовано:

Зам. глав. энергетика Тулаев Г.И.

Изм.	Лист	N докум.	Подп.	Дата	ОАО"Сибур-Волжский"		
Разраб.	Зубарева А.К.				Автоматизация процесса полимеризации капролактама на установке ЛКП20 №2	Стадия	Лист	Листов
							1	1
Нач. ПКО	Дьяков М.В.				Функциональная схема автоматизации	"ОАО Сибур-Волжский"		

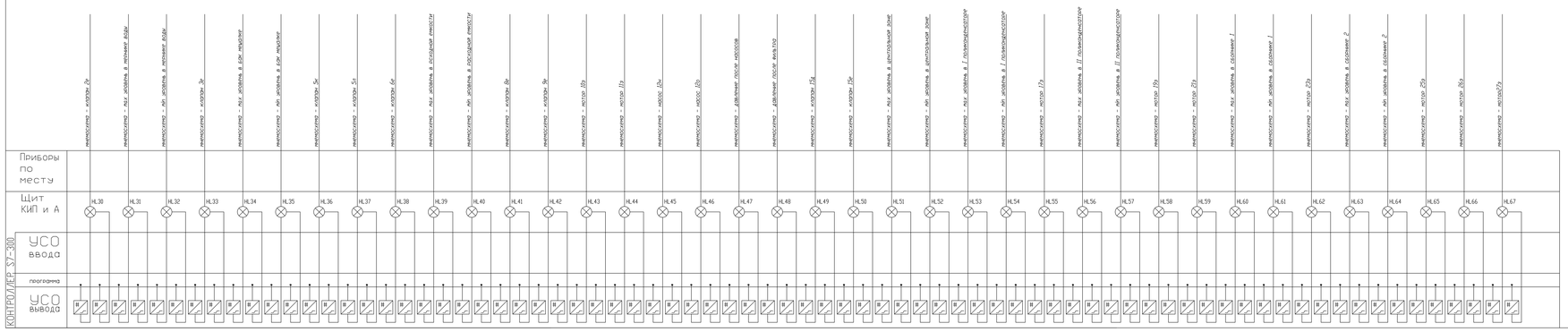

Согласовано:

Зам. глав. энергетика Тулаев Г.И.

Изм.	Лист	N докум.	Подп.	Дата	ОАО"Сибур-Волжский"		
Разраб.	Зубарева А.К.				Автоматизация процесса полимеризации капролактама на установке ЛКП20 №2	Стадия	Лист	Листов
							1	1
Нач. ПКО	Дьяков М.В.				Функциональная схема автоматизации	"ОАО Сибур-Волжский"		